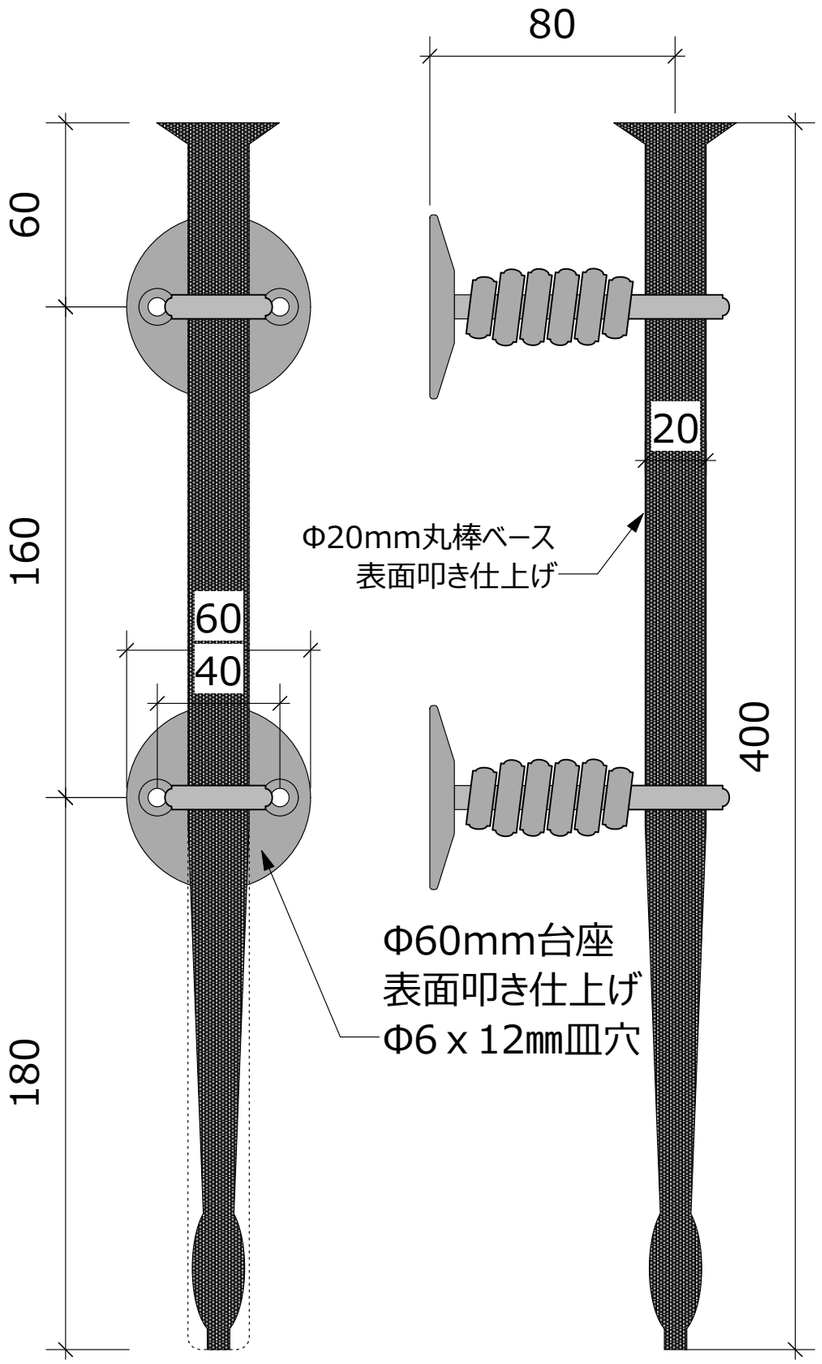
80
60
160
180
20
400
60
40
Φ20mm丸棒ベース
表面叩き仕上げ
Φ60mm台座
表面叩き仕上げ
Φ6 x 12㎜皿穴